eCrawler-10

Elektrisch rupsvoertuig met autolaadkraan

Zero emissie in de lastrein: verplaatst het buislassysteem en de skids en tilt zelf, zonder dieselmotor.



0 emissie
Volledig elektrisch: 112 kWh accupakket, geen uitstoot op de werkplek

10.000 kg
Laadvermogen voor skids op een 20 ft containerframe met twistlocks

10 m
Bereik van de Palfinger-kraan, voor plaatsen lastent en andere werkzaamheden

10 ton
De aanhanger van 10 ton kan met het rupsvoertuig worden meegetrokken

HET VOERTUIG

De eCrawler-10 is een volledig elektrisch aangedreven rupsvoertuig, ontwikkeld voor het vervoeren en bedienen van buislassystemen in de lastrein. Steeds meer opdrachtgevers stellen strengere emissie-eisen. De eCrawler-10 is ontworpen als zero-emissie vervanger van dieselrupsdumpers in deze toepassing.

Het voertuig is multifunctioneel. Op het onderstel met 20 ft containerframe passen diverse skids, zoals een lascabine, een straalinstallatie of een schaftkeet. De geïntegreerde Palfinger-autolaadkraan wordt gebruikt voor het verplaatsen van de lastent en materieel. Het onderstel is stabiel genoeg om zonder steunpoten te werken.

CENTRAAL IN HET ONTWERP

- **Zero emissie:** volledig elektrisch, stil en zonder uitstoot op de werkplek.
- **Veiligheid:** radiografische besturing met dodemansfunctie, een camerasysteem op de voorkant dat met AI zelfstandig mensen herkent en dan het rijden stopt, en vier noodstoppen.
- **Alle ondergronden:** brede rubberen rupsen voor compacte, verharde en betonnen ondergrond, ook met een aanhanger erachter.
- **Inzicht op afstand via webportal:** datasysteem voor remote diagnostics en een klantomgeving met onder andere locatie en draaiuren.

TOEPASSINGEN

- Vervoeren en bedienen van buislassystemen in de lastrein
- Drager voor skids: lascabine, accupallet, schaftkeet of eigen opbouw (minimaal 4.000 kg skidgewicht)
- Positioneren en verplaatsen van de lastent met de kraan
- Trekken van een aanhanger tot 10 ton

Specificaties en afbeeldingen onder voorbehoud van wijzigingen.

TECHNISCHE SPECIFICATIES

Algemeen	
Voertuiggewicht (leeg)	**ca. 12.000 kg**
Max. laadvermogen skid	**10.000 kg**
Min. skidgewicht (ballast)	**4.000 kg**
Max. aanhangergewicht	**10.000 kg***
Rijsnelheid	**5 km/u**
Max. oprijhoek	**15°**
Max. hellingshoek kraanwerk	**5°**
Besturing	**Radiografisch, dodemansfunctie**
Kenteken	**Geen kentekenplicht**
Afmetingen (l x b x h)	**7.072 x 3.000 x 3.105 mm**
Transport	**Eurodieplader, max. 3,6 m hoog**

Onderstel	
Type	**VTS HS 08**
Rupsen	**Rubber, breedte ca. 800 mm**
Totale breedte	**3,0 m**
Rupsoppervlak	**4,8 m²**
Bodemvrijheid	**450 mm**
Opbouw	**20 ft containerframe, twistlocks**
Aanhangerkoppeling	**Vangmuil 40 mm**

Aandrijving (Parker)	
Elektromotor	**1x Parker GVM210400, 100 kW**
Rijaandrijving	**2x hydrostaatpomp, 50 kW per rups**
Werkhydrauliek	**L/S-pomp 80 l/min @ 350 bar**
Koppel op sprocket	**35.000 Nm**

Elektrisch systeem	
Accuspanning	**700 V**
Accucapaciteit	**112 kWh**
Laden	**22 kW AC / DC laden optioneel**
Laden tijdens rijden	**Mogelijk vanaf de skid**
Koeling	**HV-airco/verwarming voor accu en motor**
Boordnet	**24 V voor verlichting en accessoires**
Systeemarchitectuur	**Boretech**

Veiligheid en signalering	
Voorrijbeveiliging	**Camerasysteem met AI voor herkenning mensen + overbruggingsknop**
Noodstoppen	**4 stuks (1 per hoek van de skid)**
Signalering	**Oproepzoemer, flitsers rondom**
Verlichting	**Werklampen op alle hoeken + kraan**
Conformiteit	**CE, incl. EMC-verklaring**

** De trekkracht hangt af van de ondergrond.*

Specificaties en afbeeldingen onder voorbehoud van wijzigingen.

AFMETINGEN

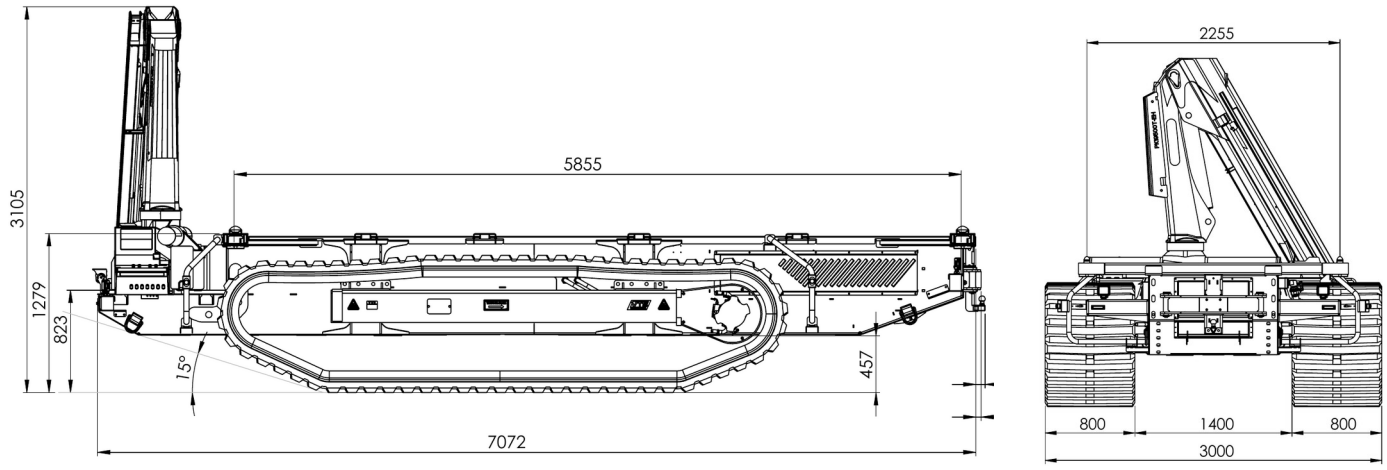

Zijaanzicht en vooraanzicht. Maten in mm: totale lengte 7.072, breedte 3.000, hoogte met ingeklapte kraan 3.105, platformhoogte 1.279, hartafstand twistlocks 5.855, aanloophoek 15°.

KRAAN: PALFINGER PK 19500T C EH

Kraan	
Hydraulisch bereik	**10 m**
Eigen gewicht kraan	**1.700 kg**
Waterpasbeveiliging	**Hellingdetectie tot max. 5°**
Afstandsbediening	**Radiografisch (Scanreco)**

Hijsvermogen rondom

Bij een totaal eigengewicht van 16 ton (voertuig met skid van minimaal 4.000 kg) tilt de eCrawler-10 rondom 1.620 kg op 10 m.

Lastvluchttabel PK 19500T C EH					
Vlucht (m)	**2,6**	**4,2**	**6,1**	**8,0**	**10,0**
Hijsvermogen (kg)	**7.000**	**4.100**	**2.800**	**2.050**	**1.620**

IN DE PRAKTIJK



In de lastrein: de kraan plaatst een lastent over de buis.

Specificaties en afbeeldingen onder voorbehoud van wijzigingen.



Brede rubberen rupsen en een containerframe met twistlocks.

STANDAARD INBEGREPEN

- Integratie van de skidbevestiging en de elektrificatie
- Aanhangerkoppeling met vangmuil 40 mm
- Volledige documentatie, CE-markering en instructie
- Datasysteem voor remote diagnostics en ondersteuning op afstand (tegen betaling)
- Klantomgeving met inzicht in onder andere locatie en draaiuren
- Garantie: 1 jaar of 1.000 draaiuren, met uitzondering van slijtdelen en schade door verkeerd gebruik

OPTIONEEL

- Kraan voorzien van slangengoten en/of rotator
- 20 ft skid volgens klantspecificatie, open of gesloten
- Verlichting voor aanhanger
- DC laden

AFWERKING

Kleuren	
Kraan	**KTL + lak RAL 3020 (andere RAL-kleur mogelijk)**
Rijwerk	**RAL 9005**
Stalen frame	**Verzinkt**

Maatwerk in overleg

De eCrawler-10 is een basisplatform. Specifieke klantwensen, zoals een andere skid, een andere opbouw of extra functies, voegen we in overleg toe. Het voertuig is ontworpen voor Nederlandse omstandigheden. Voor inzet buiten Nederland stemmen we de uitvoering met u af.

Interesse in de eCrawler-10?

Neem contact op voor meer informatie of een offerte op maat.

+31 (0)578 61 58 11 · info@boretech.nl · www.boretech.nl

Specificaties en afbeeldingen onder voorbehoud van wijzigingen.